Quadro de Demanda (AL1) - Terreo

Tipo de carga	Potência instalada (kVA)	Fator de demanda (%)	Demanda (kVA)
Iluminação e TUG's (Áreas comuns e Condomínio)	6.29	100.00	6.29
		TOTAL	6.29

Quadro de Cargas (QD1) - Terreo

Circuito	Descrição	Esquema	Método de inst.	Tensão (V)	Iluminação (W) 9	40	100	Pot. total. (VA)	Pot. total. (W)	Fases	Pot. - R (W)	Pot. - S (W)	Pot. - T (W)	FCT	FCA	In' (A)	Ip (A)	Seção (mm²)	Ic (A)	Icc (kA)	Disj (A)	dV parc (%)	dV total (%)	Status
I1		F+F	B1	220 V			10	1111	1000	S+T		500	500	1.00	0.60	8.4	5.1	1.5	17.5	4.5	10	0.97	1.34	OK
I2		F+F	B1	220 V			10	1111	1000	S+T		500	500	1.00	0.60	8.4	5.1	1.5	17.5	4.5	10	3.97	4.34	OK
I3		F+F	B1	220 V			8	889	800	R+S	400	400		1.00	0.60	6.7	4.0	1.5	17.5	4.5	10	3.90	4.27	OK
I4		F+F	B1	220 V			8	889	800	R+T	400		400	1.00	0.60	6.7	4.0	1.5	17.5	4.5	10	3.31	3.68	OK
I5		F+F	B1	220 V			8	889	800	R+T	400		400	1.00	0.60	6.7	4.0	1.5	17.5	4.5	10	1.83	2.20	OK
I6		F+F	B1	220 V		10		444	400	R+S	200	200		1.00	0.60	3.4	2.0	1.5	17.5	4.5	10	1.11	1.48	OK
I7		F+F	B1	220 V		12		533	480	R+S	240	240		1.00	0.60	4.0	2.4	1.5	17.5	4.5	10	2.58	2.95	OK
I8		F+F	B1	220 V		8		356	320	R+T	160		160	1.00	0.60	2.7	1.6	1.5	17.5	4.5	10	1.40	1.77	OK
I9		F+F	B1	220 V	4			72	36	R+S	18	18		1.00	0.60	0.5	0.3	1.5	17.5	4.5	10	0.24	0.61	OK
TOTAL					4	30	44	6294	5636	R+S+T	1818	1858	1960											

QD1

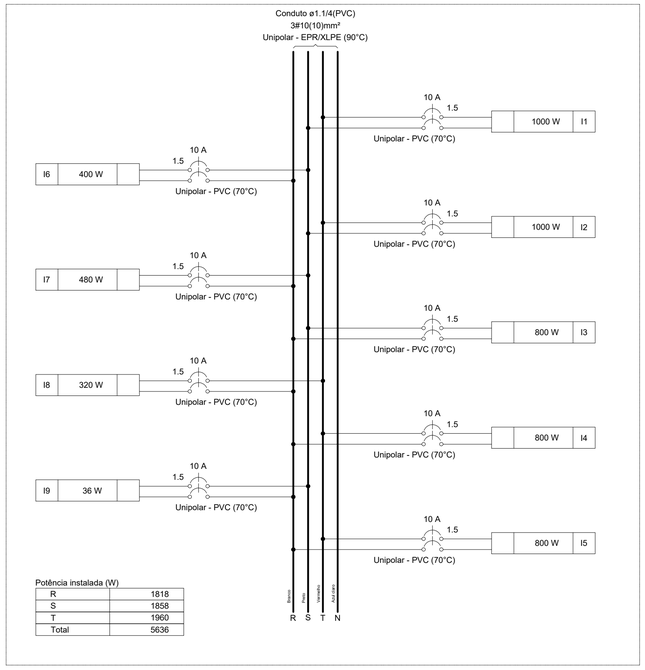

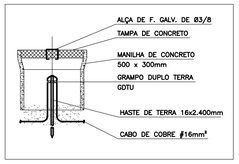

DETALHE DA CAIXA DE INSPEÇÃO E ATERRAMENTO

ESC.: S/E

Legenda de condutos - Terreo
Elétrica
Teto
Média
Piso

Legenda - Terreo
Caixa de passagem 300x300x300 no piso
Entrada de serviço
Luminária LED 200W
Luminária LED 40W
Lâmpada LED
Quadro de distribuição
Quadro de medição

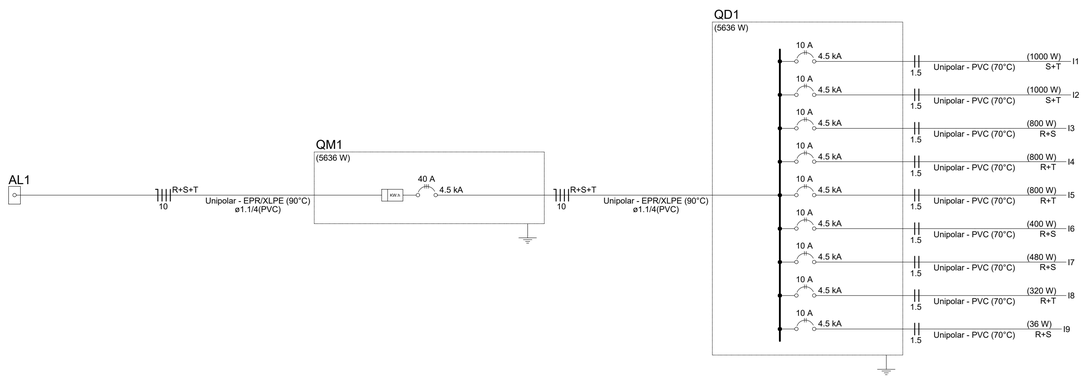

PENA	COR	ESP.
01	07	10
02	07	20
03	07	30
04	07	40
05	07	50
06	07	60
07	07	70
08	07	15
09	07	05
10	10	15
20	20	15
30	30	15
40	40	15
50	50	15
90	90	15
130	130	15
170	170	15
200	200	15
240	240	15

A1

DESENHO 19 - Entrada de serviço com medição em muro ou mureta - Poste duplo T

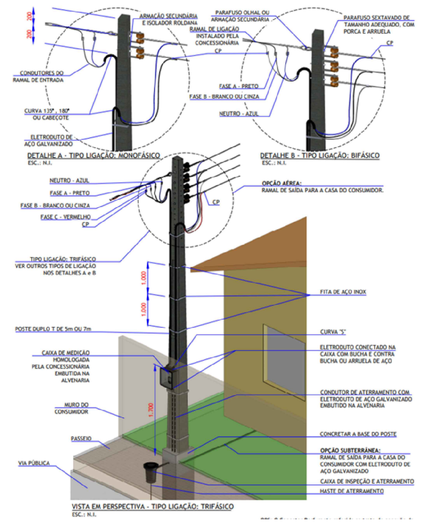

DETALHES - CONEXÕES MALHA DE TERRA

ESC.: S/E

NOTAS:

1. DEVERÁ SER DEIXADO UMA SOBRA DE CABO, NO MÍNIMO DE 2,0m, DENTRO DA CAIXA DE PASSAGEM;
2. O ELETRODUTO DE DESCIDA DEVERÁ SER FIXADO AO POSTE COM FITA DE AÇO INOXIDÁVEL;
3. O ELETRODUTO DE DESCIDA DEVERÁ SER IDENTIFICADO ATRAVES DA PLACA DE IDENTIFICAÇÃO DA EDIFICAÇÃO;
4. O ELETRODUTO DE DESCIDA DOS CABOS DE ALIMENTAÇÃO DEVE FICAR PRESO AO POSTE NO LADO OPOSTO AO FLUXO DE VEÍCULOS NA RUA AVENIDA, ETC;
5. A CAIXA DE PASSAGEM PODERÁ SER FEITA EM QUALQUER DIREÇÃO DESDE QUE NÃO ESTEJA DENTRO DO ARRUAMENTO OU TERRENO DE TERCEIROS;
6. A CAIXA DEVERÁ FICAR AO RAIO MÍNIMO DE 0,50cm DO POSTE E DENTRO DO PASSEIO;
7. FICA VEDADA A PASSAGEM SOB VIAS PUBLICAS OU PROPRIEDADES DE TERCEIROS, EXCETO CALÇADAS;
8. O ELETRODUTO DE ENTRADA DEVERÁ SER FIXADO AO POSTE EM POSIÇÃO CONTRÁRIA AO FLUXO DE VEÍCULOS;
9. A SEGUNDA CAIXA DE PASSAGEM É OBRIGATÓRIA PARA A DISTÂNCIA MAIOR DE 5 METROS;
10. TODO ELETRODUTO EMBUTIDO NO SOLO OU NA PAREDE DEVE SER AÇO GALVANIZADO.

DETALHE ENTRADA DE ENERGIA

ESC.: S/E

NOTAS:

1. OS CONDUTORES DA ENTRADA DE ENERGIA/MEDIÇÃO/QUADRO GERAL DEVEM SER IDENTIFICADOS COM AS SEGUINTES CORES:

   FASE A – PRETA
   FASE B – BRANCA
   FASE C – VERMELHA
   NEUTRO – AZUL CLARO
   TERRA – VERDE

2. DISJUNTORES DAS COZINHA, COPA, ÁREA DE SERVIÇO E DEMAIS ÁREAS MOLHADAS DEVERÃO SER COM DR DE ALTA SENSIBILIDADE.(FACULTATIVAMENTE PODERÁ SER INSTALADO DISJUNTOR GERAL COM DR AO INVÉS DOS DISJUNTORES PARCIAIS COM DR SOLICITADOS).
3. CONFIRMAR NA OBRA COM O INSTALADOR A ALTURA E A LOCALIZAÇÃO DOS PONTOS DE FORÇA PARA OS EQUIPAMENTOS.
4. TODOS OS ALIMENTADORES FASE DOS QUADROS SERÃO COM ISOLAÇÃO PARA 1kV
5. EFETUAR O EQUILÍBRIO DAS FASES A–B–C CONFORME DIAGRAMA MULTIFILAR, QUANDO ESTIVER EM PLENO FUNCIONAMENTO.
6. NAS TUBULAÇÕES APARENTES UTILIZAR BUCHA E ARRUELA PARA FIXAÇÃO DOS ELETRODUTOS AS CAIXAS DE PASSAGENS E QUADRO.
7. CONDUTOR PROJETADO NÃO COTADO PARA ILUMINAÇÃO CONSIDERAR 1,5mm² E TOMADAS 2,5mm²
8. CONDUTOS NÃO COTADOS ADOTAR ø1"

ÍNDICE GERAL DE PLANTAS

PR01_ELE_DIST_ROT_FAS_NSS_GS_REV_00 - PLANTAS DE DISTRIBUIÇÃO GERAL DE ILUMINAÇÃO
PR02_ELE_QC+DIU+DIM_ROT_FAS_NSS_GS_REV_00 - QUADROS DE CARGAS E DIAGRAMAS UNI E MULTIFILARES

TODOS OS DIREITOS RELATIVOS A ESTES PROJETOS/DOCUMENTOS SÃO RESERVADOS À VMR, SENDO TERMINANTEMENTE PROIBIDA A REPRODUÇÃO TOTAL OU PARCIAL DOS ELEMENTOS NELES CONTIDOS, ASSIM COMO TAMBÉM PROIBIDA A SUA UTILIZAÇÃO / APLICAÇÃO, TOTAL OU PARCIAL, POR OUTRA PESSOA FÍSICA OU JURÍDICA DIVERSA DA CONTRATANTE, BEM COMO O SEU USO PARA A EXECUÇÃO DE OBRA EM LUGAR DIVERSO DO ESPECIFICADO EM CONTRATO. A VIOLAÇÃO DOS DIREITOS DE DIREITOS AUTORAIS, LEIS Nº 9.610/98 E Nº 5.194/66, É CRIME PREVISTO NO CÓDIGO PENAL (DECRETO LEI Nº 2.848 DE 07/12/1940).

REVISÃO	COMENTÁRIOS	DATA
00	EMISSÃO INICIAL	11.08.26

ENG° VICTOR MEJIAS — 271666985–6
RESPONSÁVEL TÉCNICO PROJETO — CREA RN
RESPONSÁVEL TÉCNICO EXECUÇÃO
PREFEITURA MUNICIPAL DE NOSSA SENHORA DO SOCORRO
PROPRIETÁRIO

GS ENGENHARIA
E CONSULTORIA

PROJETO ELÉTRICO

OBRA
CONSTRUÇÃO DA RÓTULA FASOUTO

LOCAL ENTRE AV. RAYMUNDO JULIANO, AV. ROSA FARIA E AV. COLETORA B - MARCOS FREIRE I, MUNICÍPIO DE NOSSA SENHORA DO SOCORRO/SE

ASSUNTO
QUADRO DE CARGAS E DIAGRAMAS UNI E MULTIFILAR

FOLHA
02/02

DESENHO
VICTOR MEJIAS

ESCALA(S)
1:150

DATA CRIAÇÃO
AGOSTO/2026